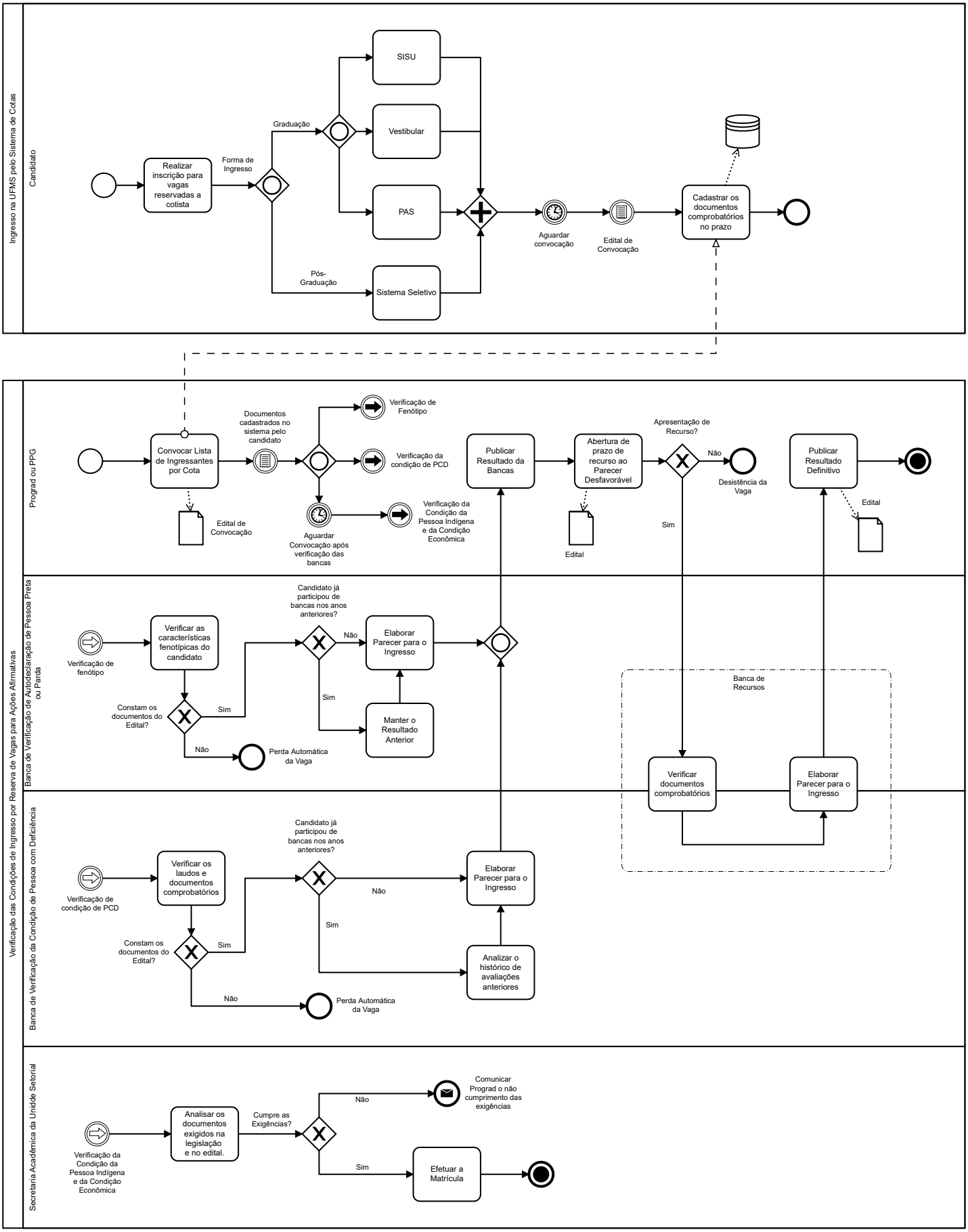
Ingresso na UFMS pelo Sistema de Cotas
Candidato
Realizar inscrição para vagas reservadas a cotista
Forma de Ingresso
Graduação
Pós-Graduação
SISU
Vestibular
PAS
Sistema Seletivo
Aguardar convocação
Edital de Convocação
Cadastrar os documentos comprobatórios no prazo
Verificação das Condições de Ingresso por Reserva de Vagas para Ações Afirmativas
Prograd ou PPG
Convocar Lista de Ingressantes por Cota
Edital de Convocação
Documentos cadastrados no sistema pelo candidato
Verificação de Fenótipo
Verificação da condição de PCD
Aguardar Convocação após verificação das bancas
Verificação da Condição da Pessoa Indígena e da Condição Econômica
Publicar Resultado da Bancas
Abertura de prazo de recurso ao Parecer Desfavorável
Edital
Apresentação de Recurso?
Não
Desistência da Vaga
Sim
Publicar Resultado Definitivo
Edital
Banca de Verificação de Autodeclaração de Pessoa Preta ou Parda
Verificação de fenótipo
Verificar as características fenotípicas do candidato
Constam os documentos do Edital?
Sim
Não
Perda Automática da Vaga
Candidato já participou de bancas nos anos anteriores?
Não
Sim
Elaborar Parecer para o Ingresso
Manter o Resultado Anterior
Banca de Recursos
Verificar documentos comprobatórios
Elaborar Parecer para o Ingresso
Banca de Verificação da Condição de Pessoa com Deficiência
Verificação de condição de PCD
Verificar os laudos e documentos comprobatórios
Constam os documentos do Edital?
Sim
Não
Perda Automática da Vaga
Candidato já participou de bancas nos anos anteriores?
Não
Sim
Elaborar Parecer para o Ingresso
Analizar o histórico de avaliações anteriores
Secretaria Acadêmica da Unidade Setorial
Verificação da Condição da Pessoa Indígena e da Condição Econômica
Analisar os documentos exigidos na legislação e no edital.
Cumpre as Exigências?
Não
Comunicar Prograd o não cumprimento das exigências
Sim
Efetuar a Matrícula